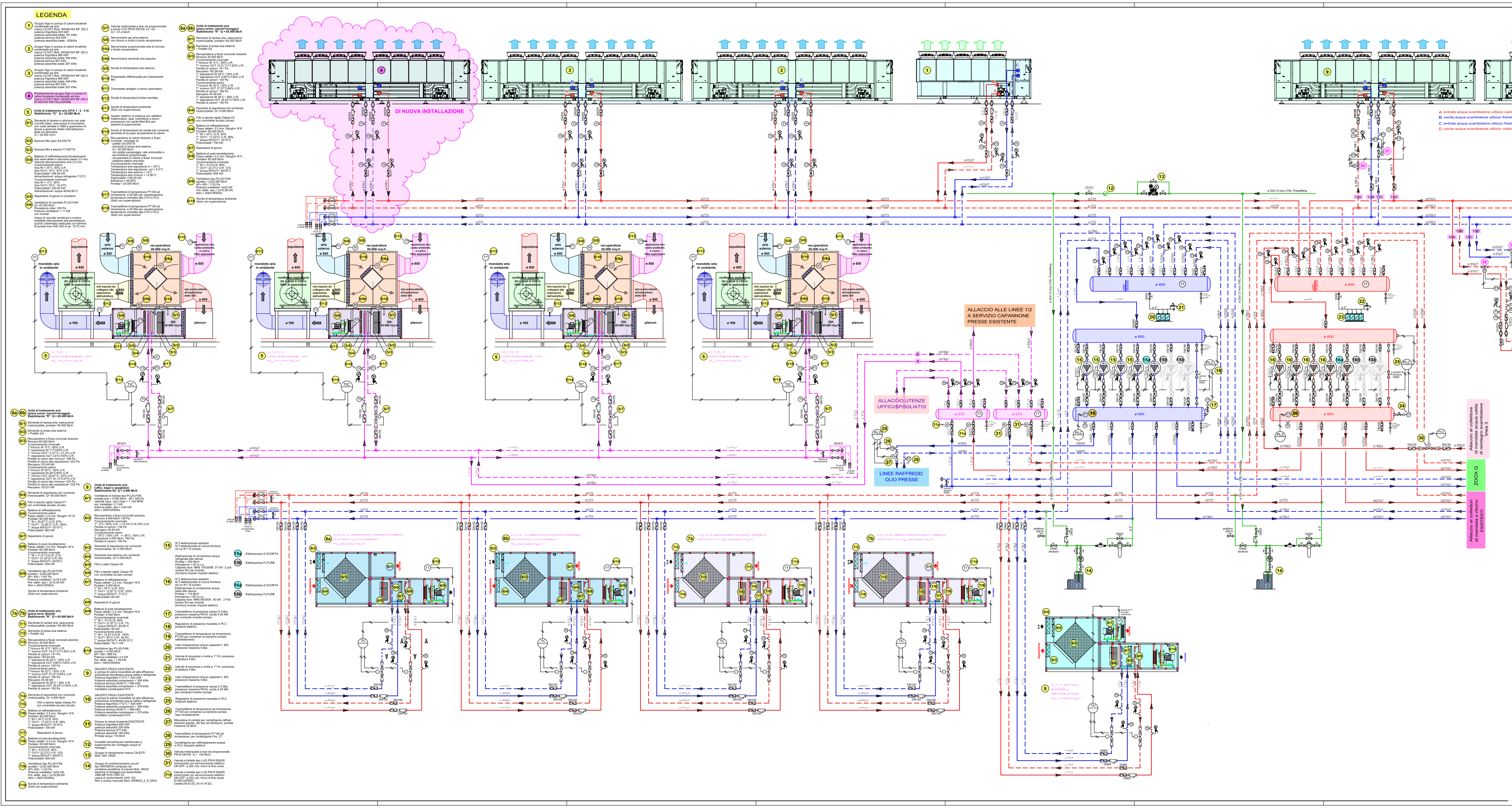

NOTA BENE:
Tutti i fine linea saranno dotati di valvola di taratura (tra mandata e ritorno), valvola LUG con flangia cieca e ponti di sfiato con valvola riportata ad altezza uomo, con punti di drenaggio convogliati in linea di scarico

COMMITTENZA E SOGGETTO PROPONENTE:
INNOVATIVE SOLUTIONS srl
Corso Canalgrande, 9
41122 Modena (MO)
MITSUBISHI CHEMICAL ADVANCED MATERIALS srl
Piazza Della Repubblica, 5
20121 Milano (MI)
C.P.C. srl
Via Del Tirassegno, 55
41122 Modena (MO)

ENTE: Comune di Modena

AMPLIAMENTO DEL COMPARTO INDUSTRIALE PRODUTTIVO CPC-MCAM
AI SENSI DELL'ART. 53 DELLA L.R. 24/2017
- REALIZZAZIONE DI NUOVO FABBRICATO PRODUTTIVO "Q"-

PROCEDIMENTO UNICO L.R. 24/2017 ART.53

FASE:	FABBR:	DISCIPLINA:	PROGR:	REVISIONE:	FABBRICATO:
PDC	Q	CE	01.7	rev00	Q

OGGETTO:
CONFORMITA' IMPIANTI MECCANICI 37/08

Schema Funzionale

FILE PDF:
CODICE PROGETTO: P1139-21 FILE: P1139 MP-Q.dw

REV.	DATA	DESCRIZIONE
00	26/01/2024	EMISSIONE

TIMBRI:

PROSPAZIO ARCHITECTURE - ENGINEERING
PROSPAZIO S.C.a.r.l.
Via Regina Pacis, 86/b
41049 Sassuolo (MO)
Tel. +39 0536 91.94.34
info@prospazio.com
www.prospazio.com

PROGETTAZIONE IMPIANTI MECCANICI, PREVENZIONE INCENDI E CONTENIMENTO ENERGETICO:
Burani Paolo Termotecnica [redacted]

COORDINAMENTO: ING. GIULIO RIMINI
ARCHITETTONICO: ING. GIULIO RIMINI
STRUTTURE: ING. DANILO DALLARI
ELETTRICO: ING. MAURIZIO MANZINI
MEC-ANTINCENDIO: Per.Ind . PAOLO BURANI
GEOLOGO: DOTT. GEOL. FRANCESCO DETTORI
ACUSTICA:
COMMITTENTE:
SINDACO: GIANCARLO MUZZARE[redacted]
RUP: ING. BARBARA NEROZZI
DISEGNATORE: Ing . MIRCO CINTORI
RESPONSABILE: Per.Ind . PAOLO BURANI

È vietato l'uso di copie non autorizzate di questo disegno, nonché qualsiasi riproduzione, parziale o totale, e qualsiasi forma di trasmissione a concorrenti o a terzi senza previa autorizzazione scritta. (Prescrizioni di legge vigenti per la tutela del diritto di proprietà intellettuale e industriale).